6.0MPa
直动式减压阀(溢流型)
VCHR 系列

寿命: 1000万次

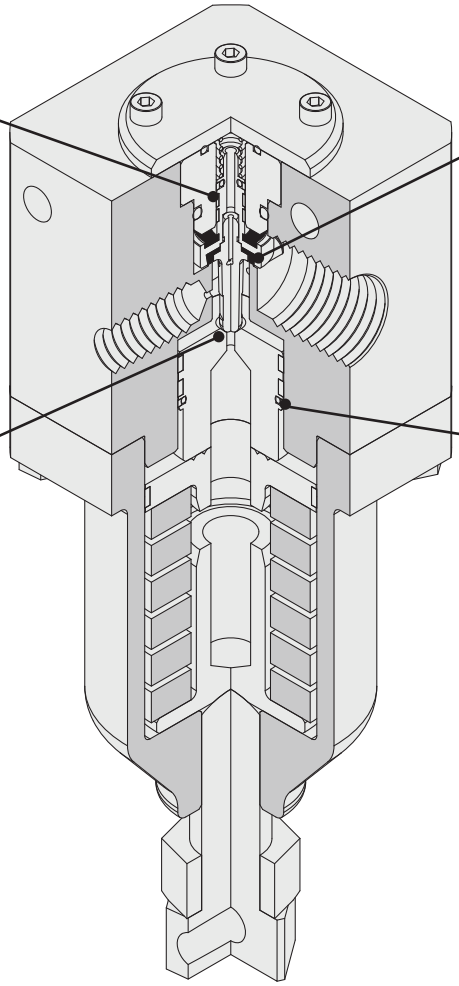

导环(滑动)部位
使用NSF-H1认证品润滑脂

聚氨酯弹性材料的座阀
在高压环境下耐久性提高

采用间隙密封型溢流阀
故耐久性高

滑动部位采用**特殊氟树脂密封材料**

放置响应性稳定，
难以受压力的影响

Order Made **订制规格**
(详见P.799。)

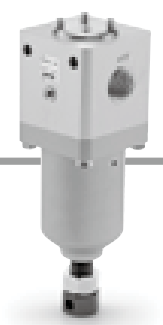

型号表示方法

VCHR 30 - 06 G

阀体大小

30
40

螺纹种类
(依据油空压用G螺纹ISO1179-1)

连接口径

记号	连接口径	VCHR30	VCHR40
06	3/4	●	
10	1	●	●
14	$1\frac{1}{2}$		●

表示记号

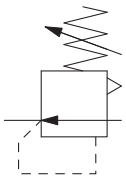

规格

型号	VCHR30	VCHR40
阀结构	活塞式	
阀芯材质	聚氨酯弹性材料	
溢流机构	溢流型	
连接口径	G3/4, G1	G1, G1$\frac{1}{2}$
螺纹种类	依据油空压用G螺纹ISO1179-1	
使用流体	空气	
最高使用压力	6.0MPa	
设定压力范围	0.5~5.0MPa	
流体温度	−5~60°C	
环境温度	−5~60°C	
质量	4.4kg	6.2kg

压力特性

VCHR30

条件: 进口压力 4.0MPa
出口压力 1.0MPa
流量 300L/min(ANR)

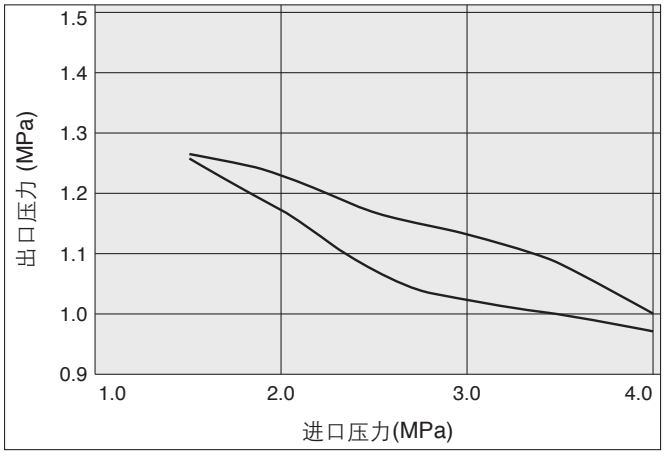

VCHR40

条件: 进口压力 4.0MPa
出口压力 1.0MPa
流量 300L/min(ANR)

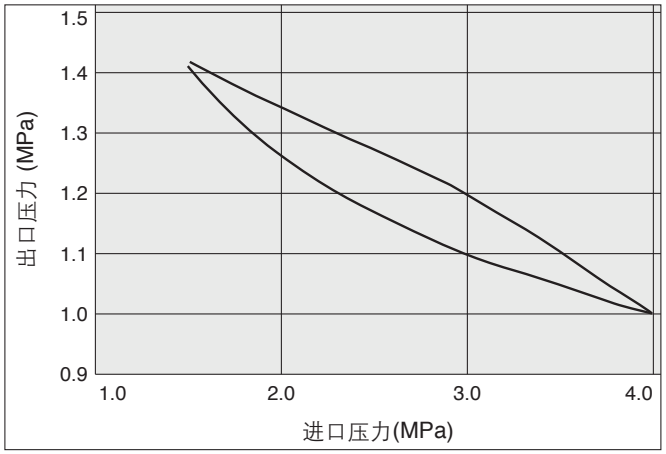

流量特性

VCHR30

条件:
——: 进口压力 6.0MPa
----: 进口压力 4.5MPa

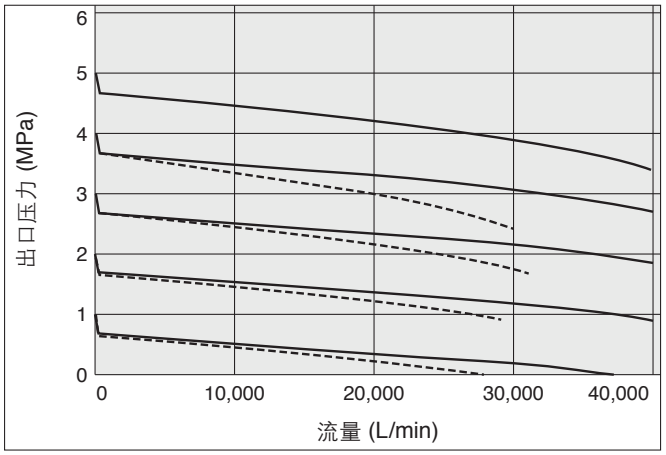

VCHR40

条件:
——: 进口压力 6.0MPa
----: 进口压力 4.5MPa

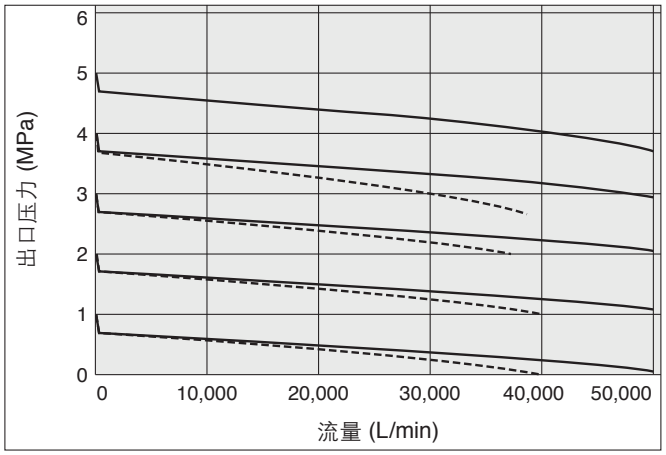

结构图

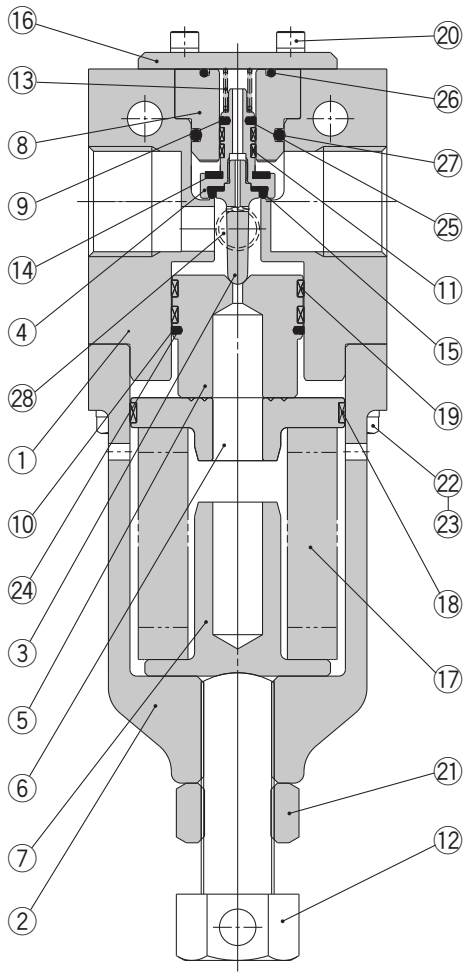

组成零部件材质

序号	零部件名	材质
1	阀体	铝＋硬质阳极化
2	阀身	铝＋硬质阳极化
3	阀杆	不锈钢
4	阀柱	不锈钢
5	活塞	钢＋无电解镀镍
6	弹簧导座	钢＋无电解镀镍
7	弹簧座	钢＋无电解镀镍
8	阀柱导座	铝＋硬质阳极化
9	密封圈A	树脂
10	密封圈B	树脂
11	导环	树脂
12	调压螺钉	不锈钢
13	复位弹簧	不锈钢
14	缓冲垫	聚氨酯弹性材料
15	座阀芯	聚氨酯弹性材料
16	板	钢＋无电解镀镍
17	弹簧	不锈钢
18	导环	树脂
19	导环	树脂
20	内六角螺钉	碳钢
21	六角螺母	碳钢
22	六角螺钉	碳钢
23	弹簧垫圈	碳钢
24	O形圈	NBR
25	O形圈	NBR
26	O形圈	NBR
27	O形圈	NBR
28	内六角螺塞	碳钢

外形尺寸图

VCHR30

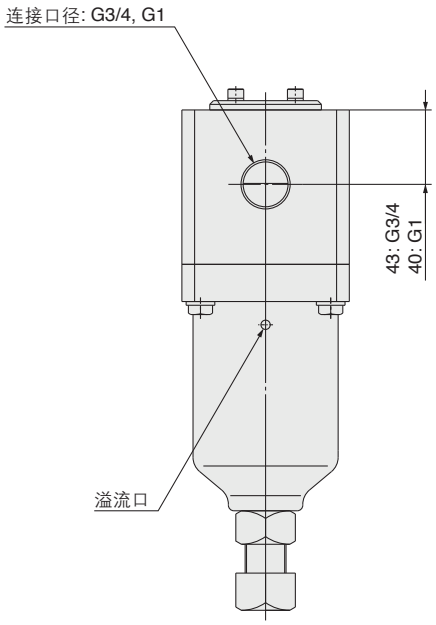

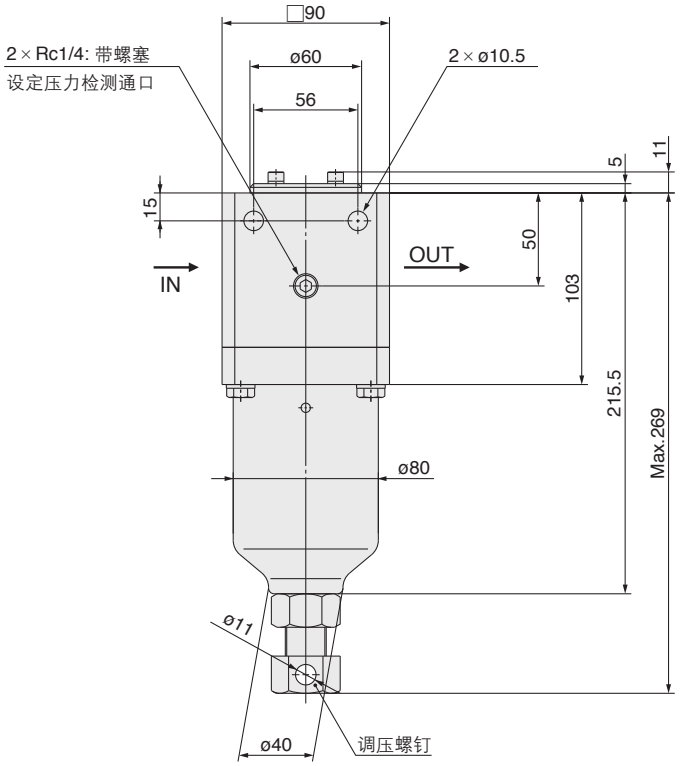

VCHR40

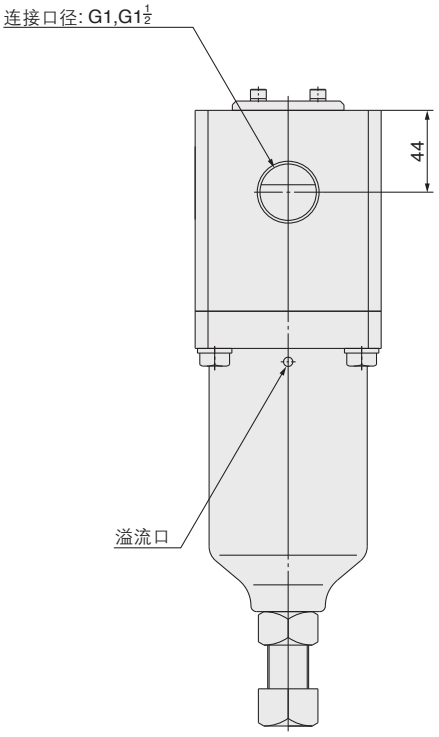

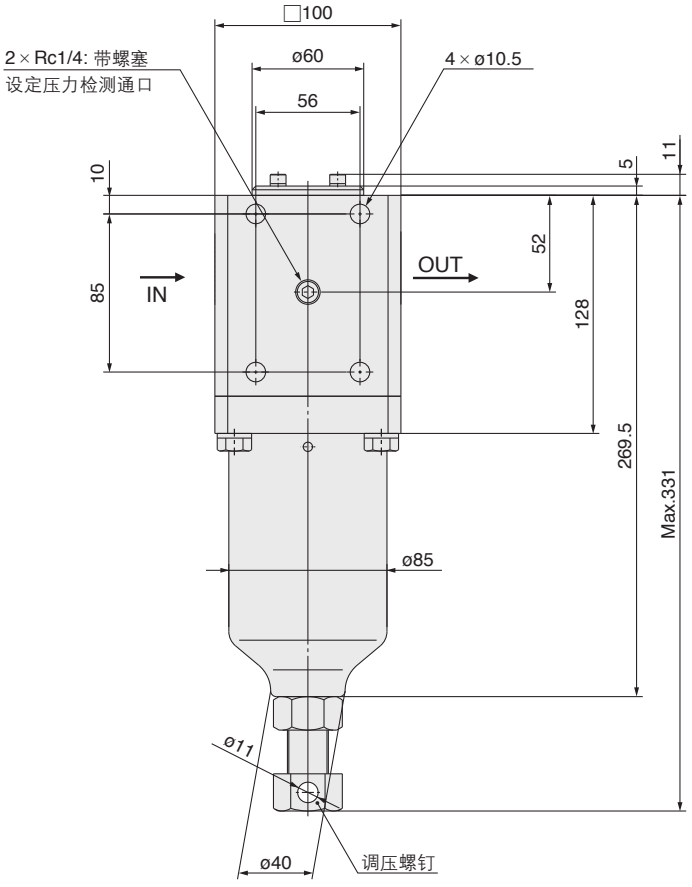

VCHR 系列
订制规格

关于详细尺寸、规格及交货期，请向本公司确认。

Order Made

1 6.0MPa用先导式减压阀(气控型)

用电气比例阀ITV可远距离操作

VCHRA 30 – 06 G

- 主体大小: 30, 40
- 连接口径: 06, 10, 14
- 螺纹种类 (油空压用G螺纹ISO1179-1)

记号	连接口径	VCHRA30	VCHRA40
06	3/4	●	
10	1	●	●
14	1 1/2		●

图形符号

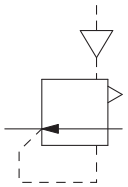

规格

型号	VCHRA30	VCHRA40
阀构造	活塞式	
阀芯材质	聚氨酯弹性材料	
溢流机构	溢流型	
连接口径	G3/4, G1	G1, G1 1/2
连接口径　螺纹规格	依据油空压用G螺纹ISO1179-1	
使用流体	空气	
最高使用压力	6.0MPa	
先导压力范围	参见图	
设定压力范围	0.5~4.5MPa	
流体温度	−5~60°C	
环境温度	−5~60°C	
质量	2.9kg	4.1kg

先导压力范围

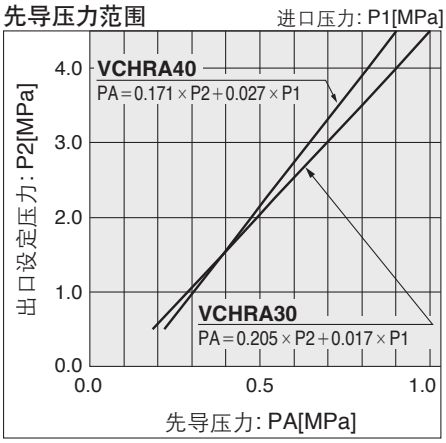

注) 根据各条件出口压力会有变动的场合。

5.0MPa 空气压元件

吹气、向容器充气及排气示例(吹瓶机等)

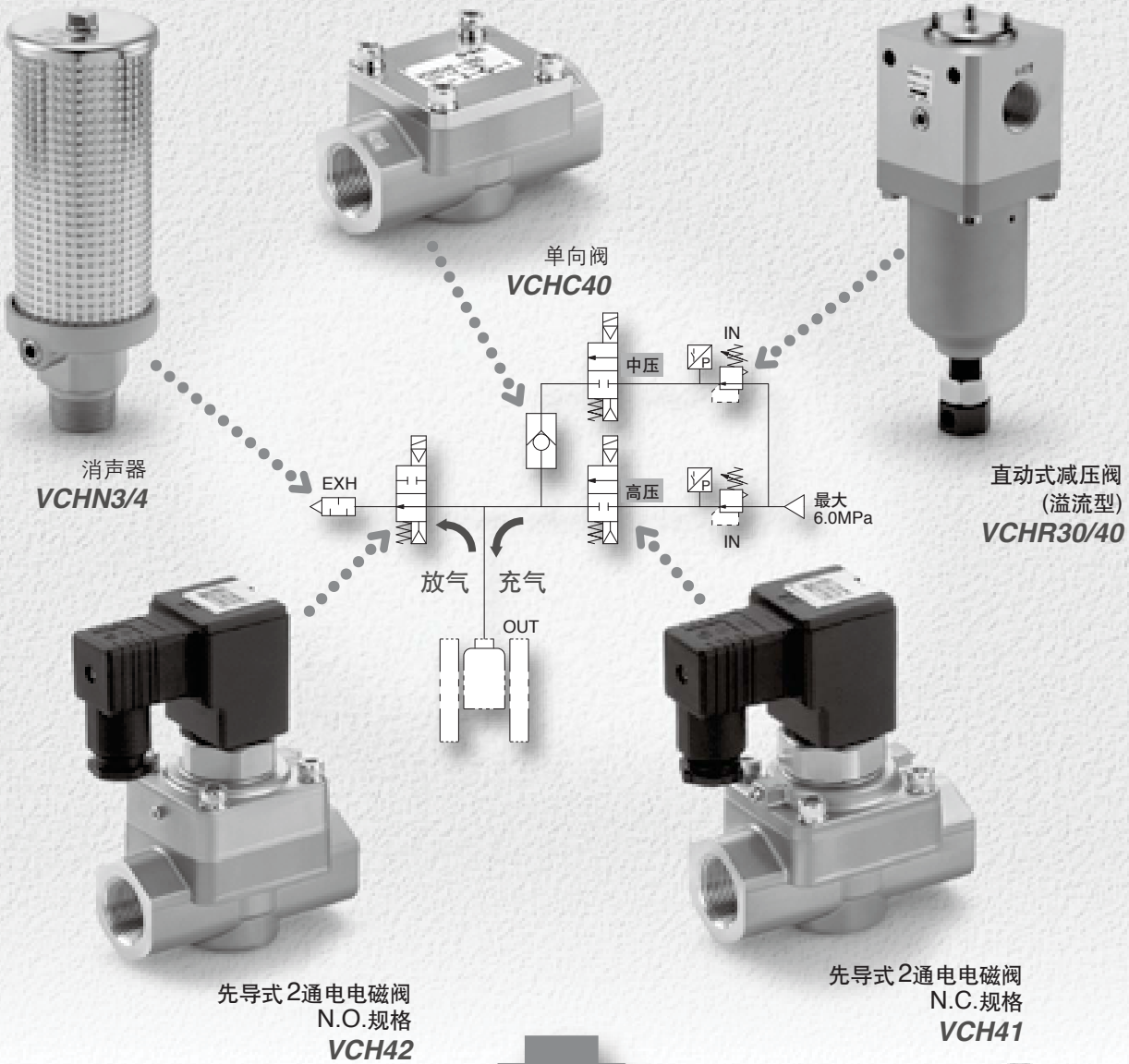

订制规格/集装式组件

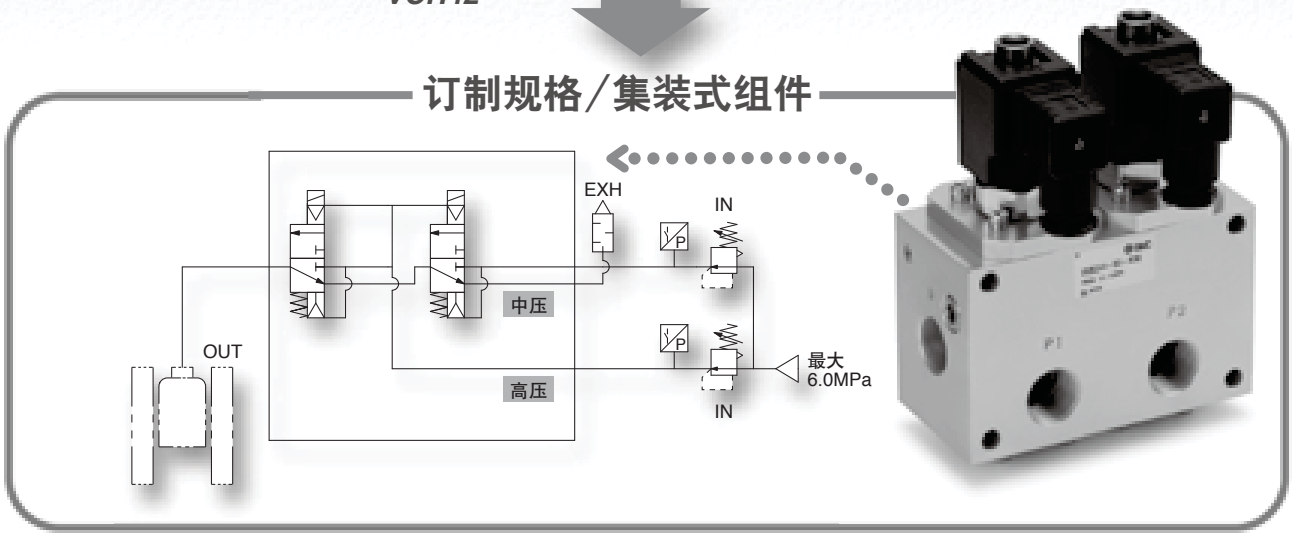

扩展品种

气缸的驱动示例

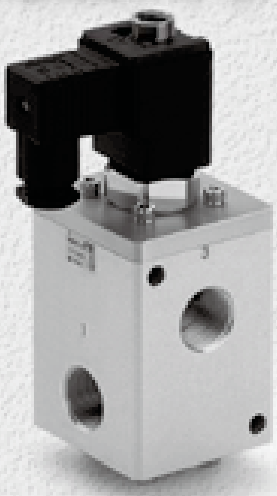

先导式3通电磁阀
VCH410

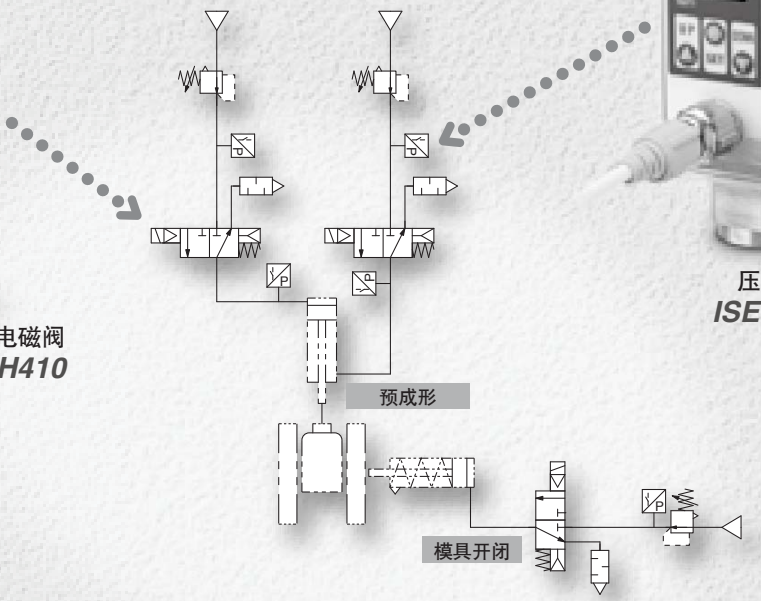

压力开关
ISE75(H)

	名 称	特 长	最高使用压力 MPa	系列	接管口径 1/4	1/2	3/4	1	1 1/4	1 1/2	页
	先导式2通电磁阀	寿命1000万次 阀芯部采用聚氨酯弹性材料的座阀。 在高压环境下耐久性高。	5.0	VCH41(N.C.)			●	●			《Best Pneumatics》第7册
				VCH42(N.O.)			●	●			
	单向阀		5.0	VCHC40			●	●			《Best Pneumatics》第7册
	先导式3通电磁阀		5.0	VCH410		●	●	●			《Best Pneumatics》第7册
	直动式减压阀(溢流型)		进口压力 6.0 设定压力 0.5~5.0	VCHR30			●	●			P.794
				VCHR40				●		●	
	消声器	消声效果35dB(A) (供给压力4.0MPa 背压2.0MPa时) 2层构造以降低孔眼阻塞。	5.0 (溢流阀开放压力 1.8MPa)	VCHN3			●	●			《Best Pneumatics》第6册
				VCHN4				●	●	●	

相关元件

	压力开关	2色显示式 金属主体 (铸铝)	10.0 15.0	ISE75(H)	●						《Best Pneumatics》第6册

订制规格

1 6.0MPa用先导式减压阀(气控型)——— ····· P.799

2 22.0MPa用2通气控阀——— ·····《BestPneumatics》第7册